令和2年度　第73回全日本バレーボール高等学校選手権
岐阜県代表決定戦（春高バレー県予選）兼
第68回岐阜県高等学校総合体育大会（男子）

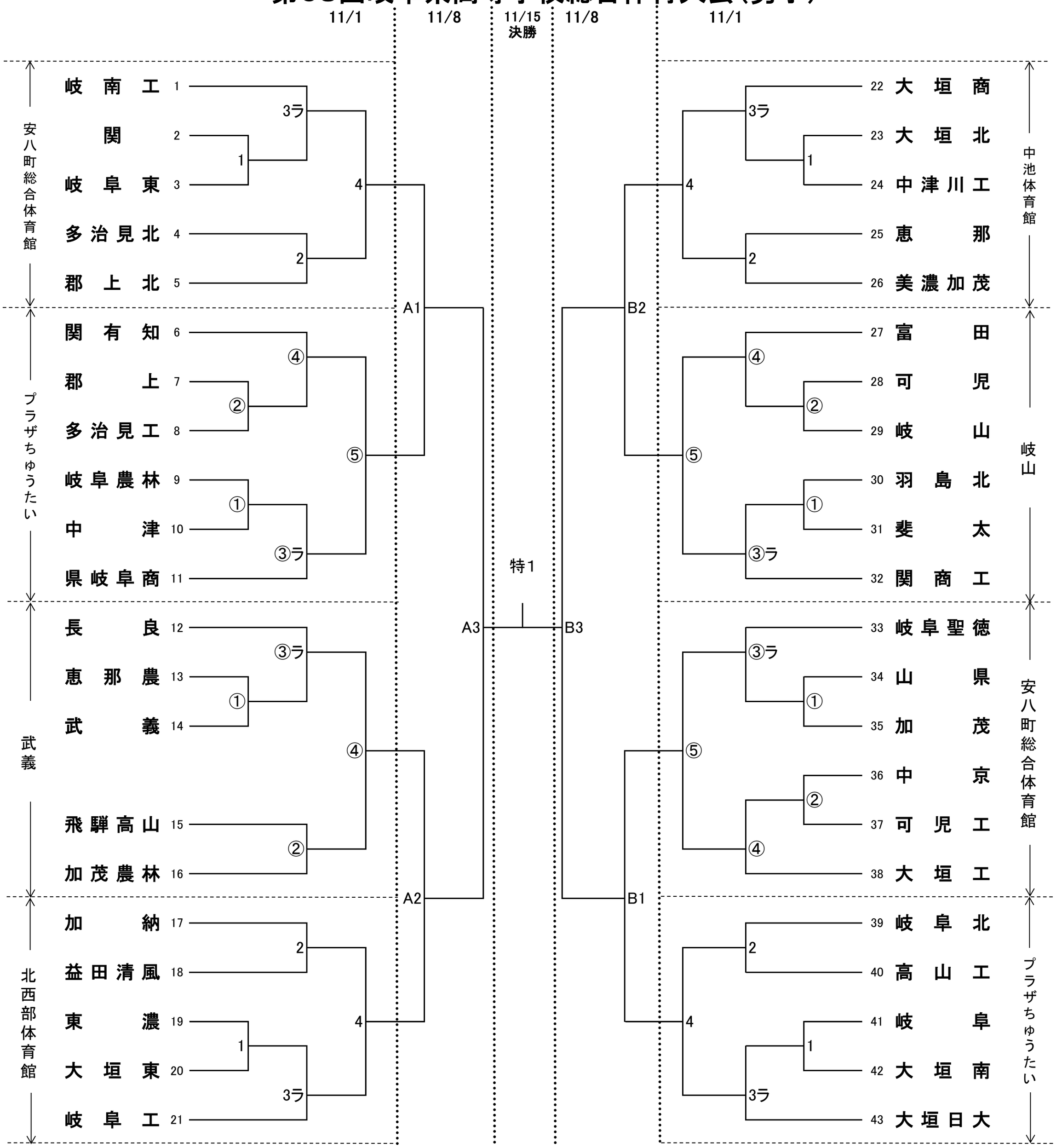

			開場時間	試合開始
11/1	安八町総合体育館	1 ～ 5、33～38	9:30	10:01
	プラザちゅうたい	6～11、39～43	9:00	9:31
	武　　義	12 ～ 16	9:00	9:31
	北西部体育館	17 ～ 21	9:30	10:01
	中池体育館	22 ～ 26	9:30	10:01
	岐　　山	27 ～ 32	9:00	9:31

練習時間　開場後20分　第1試合　　使用球　ミカサ
試合終了後20分　第2試合以降

11/8	山県市総合体育館	開場時間	9:00
		試合開始	10:01
11/15	せきしんふれ愛アリーナ	開場時間	9:00
		試合開始	11:00